带ToneMatch™端口的L1™ II型系统

用户手册

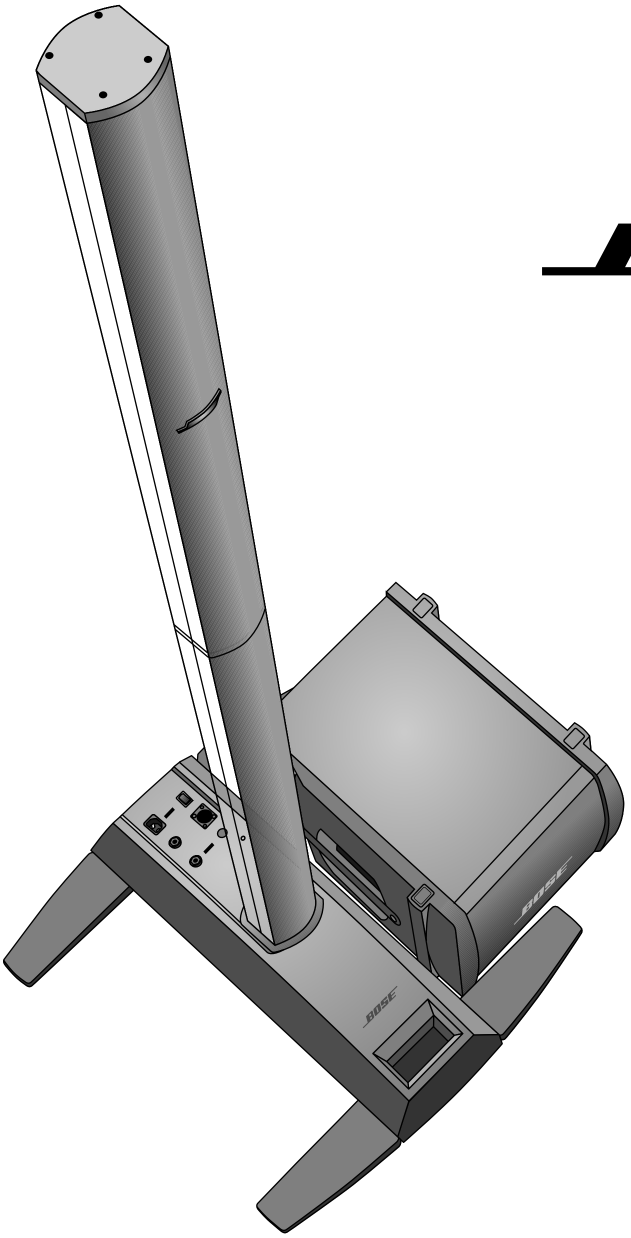

请先阅读此用户指南

请严格遵从用户指南中的指示。它将帮助你妥善设置并运行您的系统，使其发挥卓越的性能。保留这些说明以供日后参照。

警告：*为了降低火灾与电击的风险，请不要将产品暴露在雨中或潮湿环境中。*

警告：*为了降低电击的风险，非专业人士请勿擅自拆卸该系统。仅供专业人士操作。*

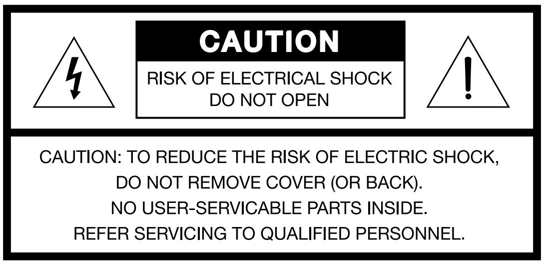

等边三角形中的闪电标记，用以警示用户该部件为非绝缘体，系统内部存在着电压危险，电压可能足以引起触电。

如系统标有带惊叹号的等边三角形，则是为提示用户严格遵守本用户指南中的操作与维护规定。

注意：*本产品必须与带保护接地的输出线插座相连。*

注意：*请勿对系统或附件作擅自的改装。未经授权擅自改装将造成合规和系统性能方面的安全隐患。*

警告：*不得将明火源(如点的蜡烛)放在器材上面。*

注意：*当主插座或电器耦合器被用作断开设备时，这些断开设备仍需谨慎操作。*

注：*产品并非为室外、旅游汽车、船用而设计，也未经过室外用途的相关测试，仅供室内使用。*

本产品符合EMC 89/336/EEC操作指南和73/23/EEC低压操作指南。完整的一致性声明请参见www.Bose.com/static/compliance/index.html。

© 2007Bose公司。未经书面授权，不得复制、更改、传播该文件的任何部分。

1. 请先阅读本说明。
2. 保留这些说明以供日后参照。
3. 注意所有警告信息。
4. 遵守各项操作指示。
5. 不要在近水处使用本产品。
6. 使用干布擦拭本产品。
7. 不要堵塞通风口。按照制造商的指示安装。
8. 不要将产品靠近热源安装，例如暖气管、加热器、火炉或其他能产生热量的装置(包括功放机)。
9. 不要破坏极性或接地插头的安全性设置。两片极性插头，一片比另一片宽。接地插头有两片和一个插脚,这些能保证您的安全。如果提供的插头不能插入插座，则应当请电工来更换插座。
10. 保护好电源线，不要在上面踩踏或拧在一起(尤其是插头插座及穿出机体以外的部分)。
11. 使用厂商规定的附件。
12. 仅与厂商指定或与电器一同售出的推车、架子、三脚架、支架或桌子一起使用。推动小车/电器时，应谨防翻倒。
13. 雷电或长时间不使用时请断电以防止损坏产品。
14. 当电器损坏，如电源线或插头损坏，液体溢出或物体掉入电器中，电器暴露于潮气或雨中，不能正常操作或摔落时，请向专业服务人员求助。
15. 为降低火灾或触电危险，应当防止墙上插座、延长绳线及整体电源插座过载。
16. 不要让物体或液体落入产品内--它们可能接触危险电按下或短路部分从而导致火灾或触电。
17. 请注意产品外罩上的相关安全标志。
18. 使用适当的电源-依照操作指示中的说明或产品标签，将插头插入适当的电源。
19. 本设备不得受液体淋溅或者喷洒，装有液体的物体，如花瓶等不得置于本设备的上方。

有关产品产生电噪音的信息

经检验本装置符合A等级数字器件的限制和FCC规定中的第15部分。这些限制用来阻止对商业环境的有害干扰。这个装置产生、使用并发射无线电频率，若不按照指示正确安装就会干扰电波通讯。在居民区使用该设备将产生有害的干扰，在这种情况下，用户需自行消除干扰。

本产品符合加拿大ICES-003 A级规定。

目录

介绍……5
欢迎使用……5
特点与优点……5
产品概述……6
连接与控制……7

系统设置……8
部件列表……8
系统安装……9
设置L1™ II型底座……10
组装L1™ II型圆柱形Radiator®扬声器……10
连接电源……11
连接B1低音组件……12
增加一个T1 ToneMatch™音频引擎(可选)……13
增加第二个B1低音组件(可选)……14
增加一个PackLite®功率放大器A1型(可选)……15

操作信息……16
设置模拟输入等级……16
使用一个T1 ToneMatch™音频引擎与一个模拟输入源……16
用户场景……16
单人表演……16
多人表演……17
全乐队……18
音乐DJ……19

保养与维护……20
保养您的产品……20
清洁……20
售后服务……20
故障解决……20
限制授权与注册……22
附件……22
技术信息……22
机械……22
电流……22
音频输入/输出……22

欢迎使用

感谢您购买Bose®带ToneMatch™端口的L1™ II型系统。本技术利用革命性的新技术，把"非扩音"交响音乐会的优点发挥到扩音演出中。

本用户指南为您的L1™ II型系统提供详细的设置与操作指示，并将解释怎样连接其他设备。

如需获得使用本系统的其他信息，如贴示、技术、常见问题，请访问以下网站 www.Bose.com/musicians。

特点与优点

- **由您控制声音** - 主宰声音，就如在非扩音演出中。
- **快速、便捷的设置** - L1™ II型系统携带方便，几分钟内就能完成设置，而非几小时。这将使您摆脱原本费时费力的常规声音设备的准确设置。
- **性能大大改善** - 与使用常规设备相比，性能与乐趣大大提高，您不用再费劲地去倾听自己和其他歌手的声音。
- **创造兴奋与激情** - 提高歌手表现，创造音乐爱好者想要的兴奋与激情。
- **你听到就是观众听到的** - 第一次，歌手听到观众们所听到的，不像在令人不适的音效水平中演出。
- **音乐成为自然的动力** - 使您能欣赏到最柔软的，最激烈的篇章。
- **改善舞台外观** - 舞台上更少的设备，留出更多空间。
- **不同寻常的音乐再现** - 据听众反映，清晰度与兴奋度在于，从舞台上每个歌手、每个乐器的位置听到准确的声音再现。(而非所有乐器的单声或甚至立体声混合)，这不同于以往他们在扩音演出中听到的。

产品概述

带ToneMatch™端口的L1™ II型系统由L1™ II型底座，L1™ II型圆柱形Radiator®扬声器，和一个B1低音组件组成。L1™ II型系统的每个部件都配有一个填入式携带包。

为拓展您的系统并提高性能，您可以增加以下设备：

- 为吉他、架子鼓或风琴增加第二个B1低音组件。每个变电器可提供两个B1低音组件的电力。
- 为数字信号处理，附加输入与用户界面控制增加一个T1 ToneMatch™音频引擎。
- 如您的系统需再增加两个B1低音组件，则需安装一个A1型PackLite®功率放大器。

如需获得完整的可选设备与附件列表，请访问：www.Bose.com/musicians。

图1

L1™ II型系统及可选设备

带ToneMatch™端口的L1T™ II型系统

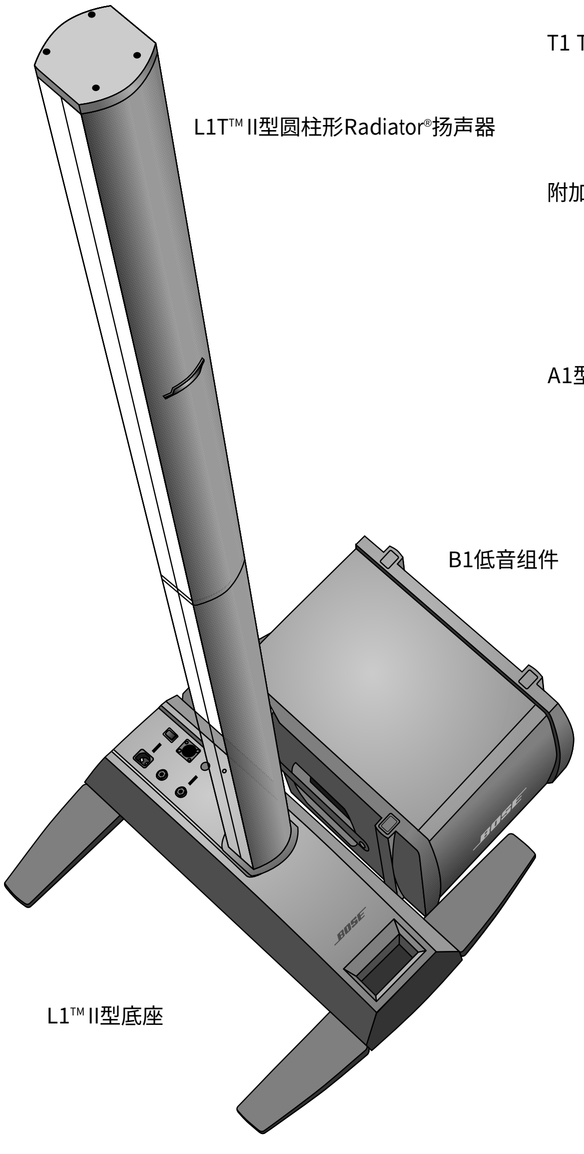

可选设备

T1 ToneMatch™音频引擎

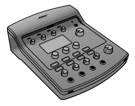

附加B1低音组件

A1型PackLite®功率放大器

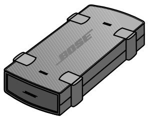

连接与控制

变电器面板提供系统连接与控制(图2)。

图2

变电器面板

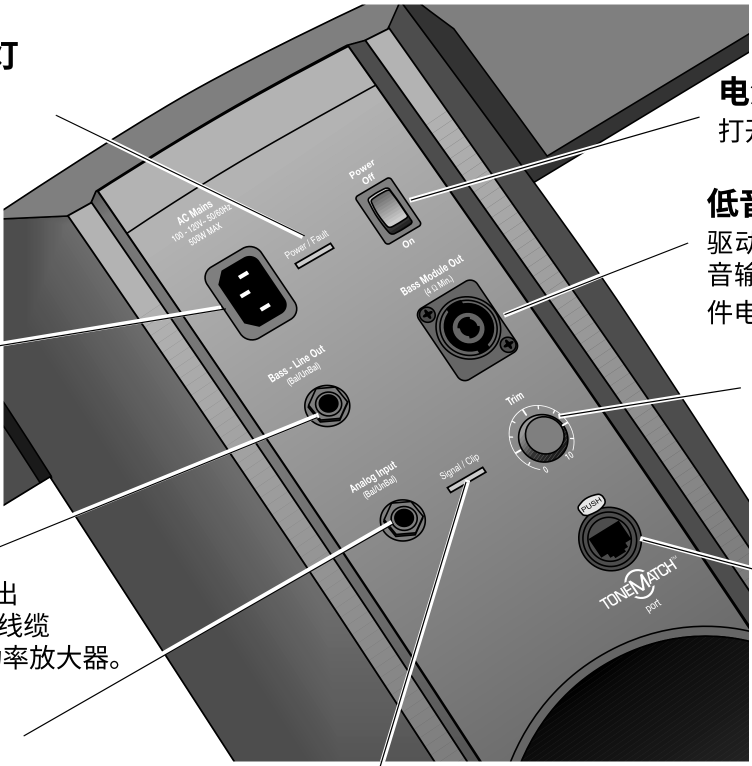

电源/故障指示灯
指示电源状态
蓝色=系统开启
红色=系统故障

电源开关
打开/关闭系统

低音组件输出
驱动一个或两个B1低音组件的低音输出信号。接受一根4线低音组件电缆。

电源插头
交流电输入连接器

平衡度
调节模拟输入信号水平

低音 - 线路输出
后 - DSP 低音信号输出
接受一根1/4"TRS电话线缆
用来驱动PackLite®功率放大器。

ToneMatch™端口
可选T1 ToneMatch™
音频引擎的数字
音频与电源连接
接受ToneMatch™电缆

模拟输入
一个线电平模拟输入。接受一根
1/4"TRS电话线缆
使用于一个乐器或其他音频源。

信号/截取 指示灯
模拟输入信号状态指示
绿色=正常输入
黄色=输入路径截取
红色=输入截取

部件列表

L1™ II型系统被置于三个纸箱中装运。小心拆开纸箱并检查是否含有本页中列出的所有部件。

警告：*把塑料袋置于孩子接触范围外，避免窒息。*

底座纸箱	圆柱形Radiator® 纸箱	B1低音组件纸箱
L1™ II型系统底座 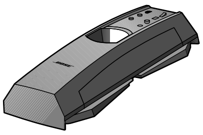 便携包 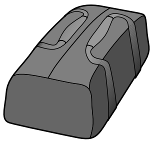 交流电线 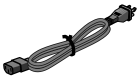 示范光碟 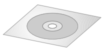 快速设置指南 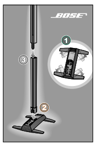 用户指南 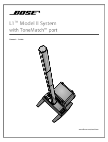 产品注册卡 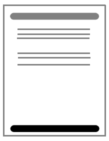	L1™ II型 圆柱形Radiator®扬声器 底部 顶部 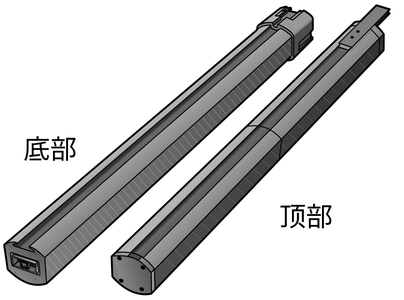 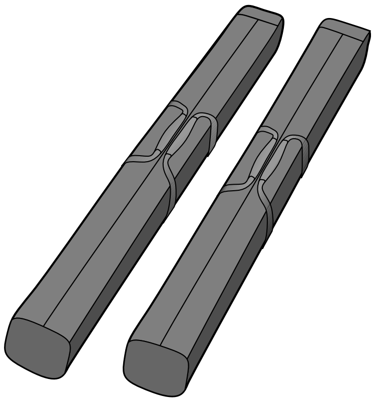	B1低音组件 便携盒 低音组件连接线(蓝色4线) 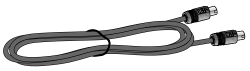 B1低音组件用户指南 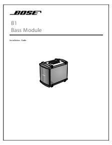

序列号与产品注册

请立即将您系统的序列号记录在本产品注册卡上。也可上网注册您的产品，网址www.Bose.com/register，或拨打400 - 880 - 2266。即使未注册也不会影响您的质保权。

L1™ II型系统底座 ______________________________

L1™ II型圆柱形Radiator®扬声器 ______________________________

B1 低音组件 ______________________________

系统安装

将底座置于正确的位置也是本产品设置的重要部分。

为您的表演确定最佳安装位置，取决于以下几个因素：

- 舞台大小。
- 表演者数量。
- 共享系统 (添加一个T1 ToneMatch音频引擎和若干乐器)。

下列指示为音乐会或放映的开始设置：

- 在表演舞台的后台处设置您的系统。
- 如果可以，请在表演者后方放置系统。
- 如果您是小组的一员，避免舞台上拥挤。在您与L1™ II型系统及其他表演者之间保持一定距离，7 - 8英尺(2.1 - 2.4m)最佳。这将使声音环绕在表演者周围，并在临近场地的墙面反射，使房间内充满更悦耳的声音。

图3

推荐布置

合理

更佳

最佳

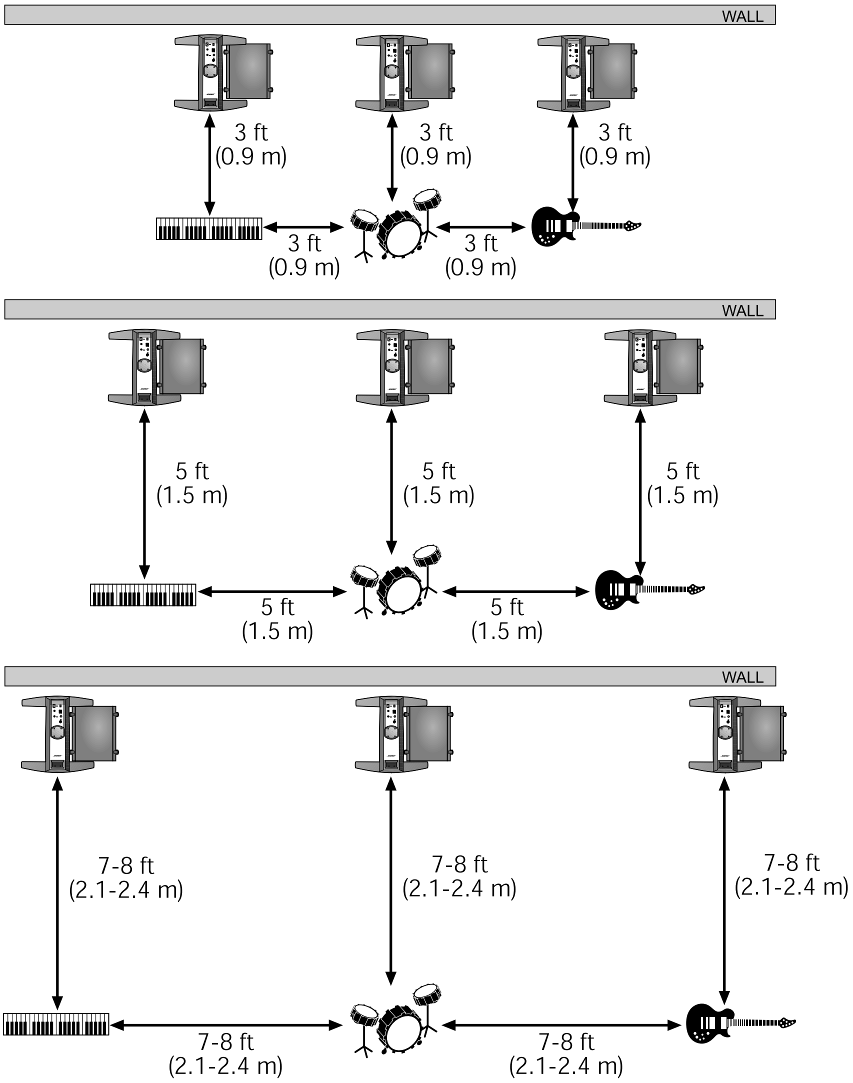

设置L1™ II型系统底座

1. 扶起底座，使其垂直于地面(图4A)，抓起一个支脚，将其向外充分展开。你会看到其他支脚将会自动展开。支脚必须充分打开，才能将L1™底部插入底座。
2. 选择合理的位置，将底座在地面放平。(图4B)

图4

将底座置于地面

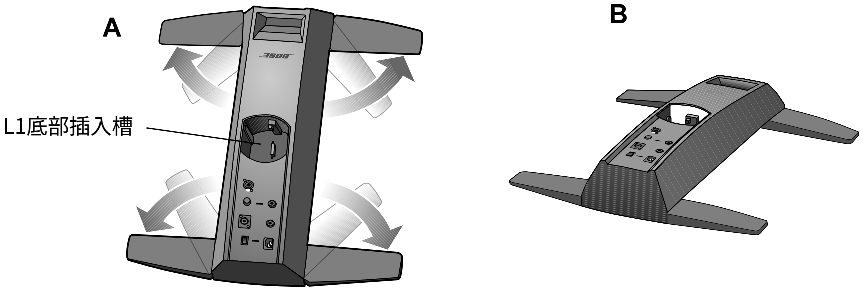

警告：*请不要将整个组装系统作为整体移动。这样可能导致人员受伤和/或产品损坏。再组装系统前，请先将变电器安置在选定位置的地面上。*

组装L1™ II型圆柱形Radiator®扬声器

本程序讲述怎样在底座上设置扬声器部件。如果您计划要在L1™II型系统上安装T1 ToneMatch™音频引擎，请在安装扬声器顶部部件前阅读12页"增加一个T1 ToneMatch™音频引擎(可选)"。

1. 扶住L1底部，格栅朝前，插入变电器(如图5A)。确信其充分插入槽中，以确保稳定性及正常连接。
2. 将L1顶部部件的卡口与L1底部部件的背面成一直线，将L1顶部部件向下插入L1底部部件直到两者齐平(图5B)。

图5

设置L1™ II型圆柱形Radiator®扬声器的顶部部件与底部部件

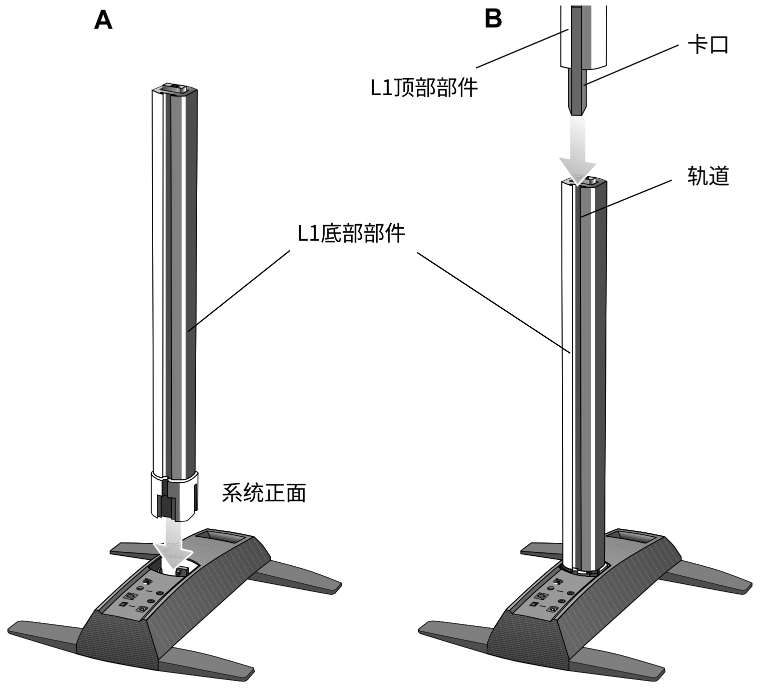

连接电源

1. 确信电源开关关闭。
2. 将电线的一端，插入变电器面板上的交流电干线连接器中。
3. 将另一端插入通电的交流电(干线)插座中(图6)。

图6

连接电源

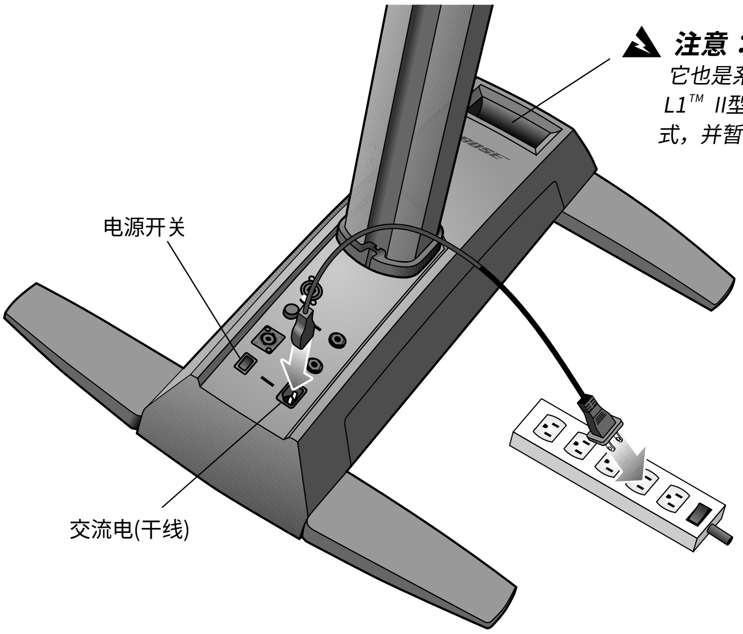

警告：*Bose建议在所有的电子设备上使用一个合格稳压器。电压变化及峰值可能损坏任何系统中的电子部件。稳压器可在电子产品商店购买，它能够消除大多数由电涌引起的故障。*

连接B1低音组件

你可以将B1低音组件垂直或水平放置在地板上。它将稳妥地卡于底座的两个支脚中。

1. 将B1低音组件连接线的一端插入一个B1连接器中。顺时针旋转插座使其在位置上锁定。锁定时您将听到一声轻响。
2. 将连接线的另一端插入底座上的低音组件输出连接器。顺时针旋转插座并锁定。

注：*如需使B1电缆断开连接，将插头上的金属片向后滑，逆时针旋转插头并拔出连接器。*

图7

B1低音组件

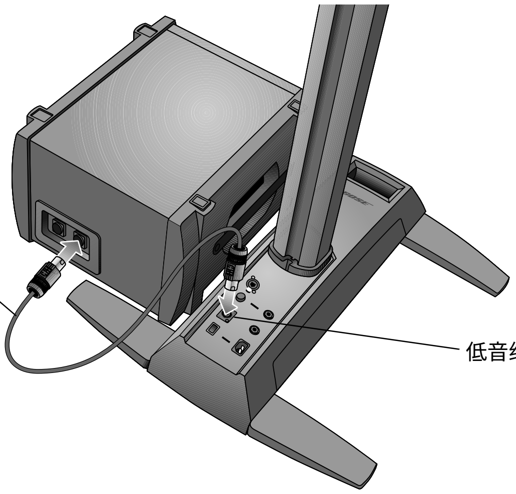

警告：

- 请勿将一个B1低音组件同时连接至两个底座。
- 请勿将非B1的低音组件连接至底座。
- 请勿将所提供的连接线换成2线扬声器连接线。只能使用所提供的蓝色B1低音组件中的四线连接线将B1低音组件连接至底座。变电器在两个电线上使用信号灯来自动感应连接B1低音组件的数量。

增加一个T1 ToneMatch™音频引擎(可选)

T1 ToneMatch™音频引擎为您的系统提供附加输入/输出性能，加上数字信号处理来制定您的声音方式。音频引擎附有一套硬件，能将其安装在L1™ II型圆柱形Radiator®扬声器的左侧或右侧。

♪ ***注：****音频引擎需安装在扬声器的底部部件上，在开始该步骤前，需要移开顶部部件。*

1. 将滑动架滑入L1底部部件背面的轨道中，并顺时针旋转旋钮使其在该位置上锁定(图8)。
2. 将安装条嵌入滑动架中，向下按。
3. 将T1如图安置在安装条上。
4. 将T1 ToneMatch™连接线(随音频引擎提供)的一端插入T1上的ToneMatch™输出端口(M)中。
5. 使用吊钩和圈带将电缆固定在滑动架上。
6. 将连接线的另一端插入底座上的ToneMatch™端口。

图8

安装T1

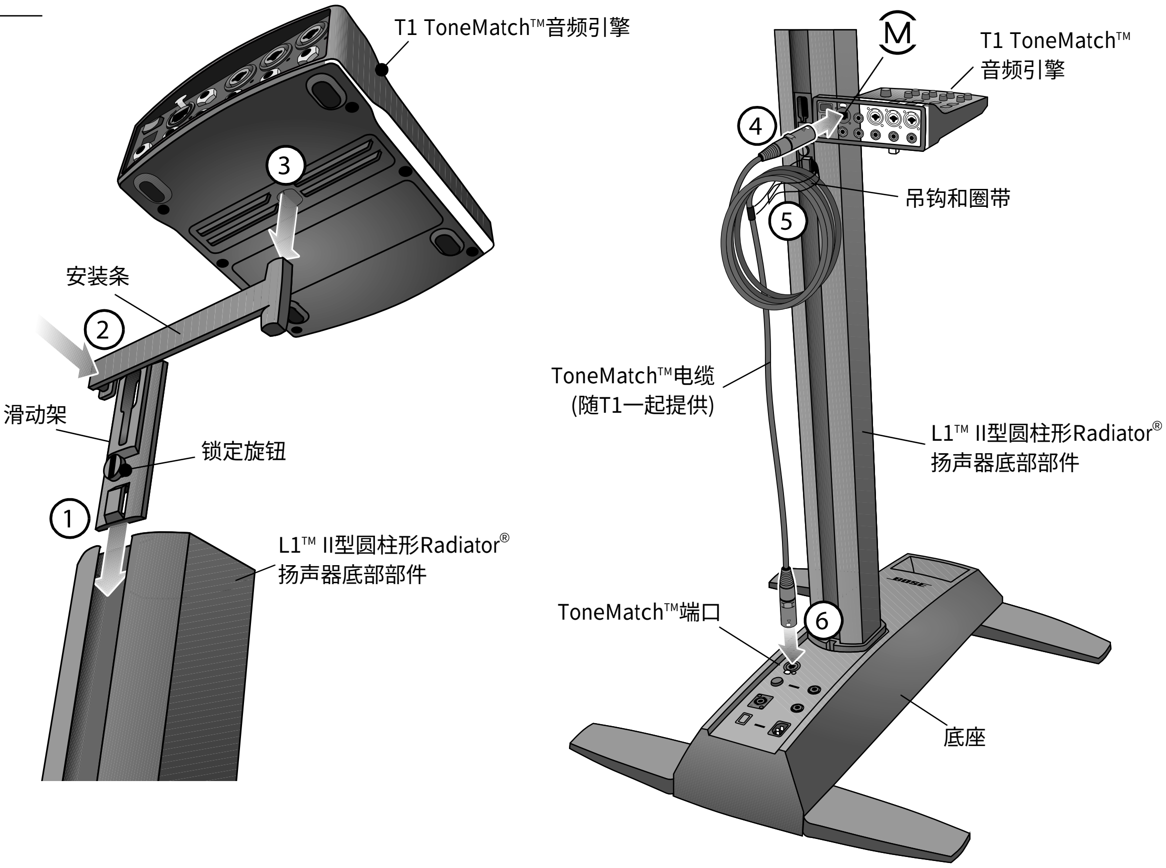

增加第二个B1低音组件(可选)

底座的低音组件输出足够驱动一或两个B1低音组件。当水平放置时，组件可以堆叠(图9)。

通过使用PackLite®功率放大器，可增加一至两个附加B1组件。参见14页"增加一个PackLite®功率放大器A1型(可选)"。

警告：*请勿在底座上的低音组件输出连接器上连接超过两个B1低音组件。从该输出中驱动超过两个B1低音组件将非正常负载变电放大器，导致系统性能缺陷。*

1. 将第一个B1连接到底座上的低音组件输出连接器中。
2. 将第二个B1连接线的一端插入第一个B1低音组件的一个未使用的连接器中。将连接线的另一端插入第二个B1组件的连接器。

图9

安装2个B1低音组件

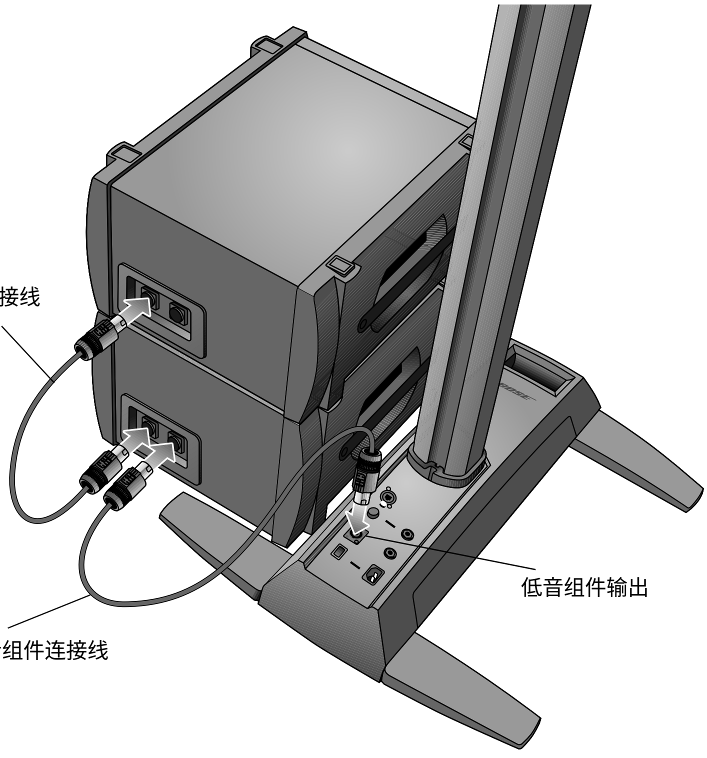

增加一个PackLite®功率放大器A1型(可选)

通过使用PackLite®功率放大器A1型，你就能为你的系统添加一到两个附加B1组件。

1. 确保A1功率放大器电源开关处于关闭。
2. 将提供的1/4"TRS连接线的一端插入底座的低音 - 线路输出连接器中。将另一端插入A1放大器的输入连接器中。
3. 将一个B1低音组件电缆从A1上的输出连接器连接到B1低音组件上。
4. 将交流电线的一段插入A1放大器，并将另一端插入一个交流电(干线)插座中。
5. 将A1放大器开关设为开启(ON (I))。

图10

将A1放大器连接至底座

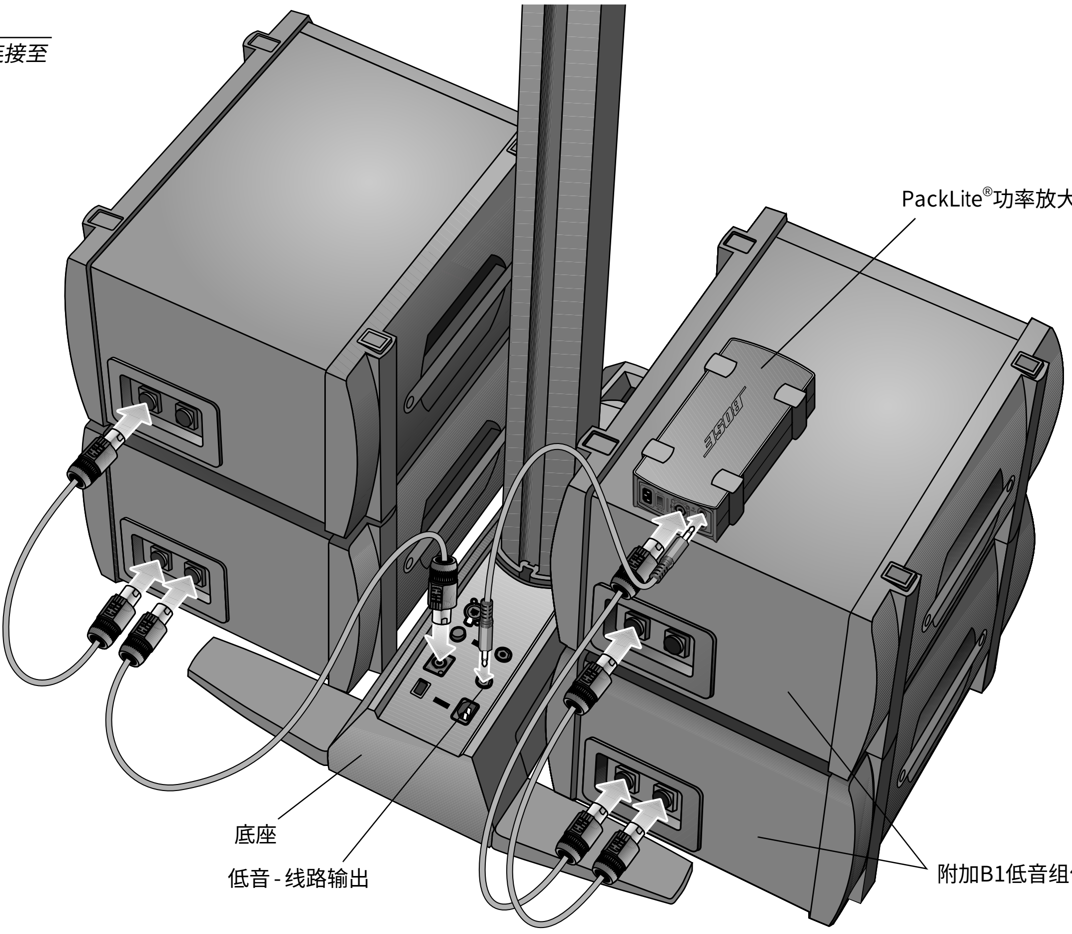

警告：*组中不能堆叠超过四个B1低音组件。*

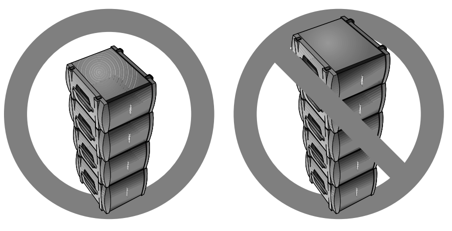

设置模拟输入等级

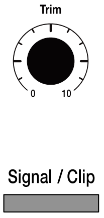

当把音频来源连接到模拟输入时，遵循以下步骤来调节输入平衡度控制。

1．将变电器上的平衡度控制设置为"0"(Zero)位置。

2．将音频来源连接到模拟输入中。

3．将音频来源音量调节至合适的等级。

4．播放来源时，增加平衡度水平，直到信号/截取指示灯变绿或变黄。

5．如果信号/截取指示灯变红，则降低平衡度水平，使其仅显示绿色或黄色。

使用一个T1 ToneMatch™音频引擎与一个模拟输入源

L1™ II型系统能够操作连接在变电器上的一个T1 ToneMatch™音频引擎与一个模拟输入源。但请记住，音频引擎和模拟输入源的音量等级需单独调节。

- 变电器平衡度控制仅对连接在模拟输入中的模拟输入源音量等级有影响。因此，信号/截取指示灯仅指示模拟输入信号的状态。
- T1 ToneMatch™音频引擎中，每个输入均配有一个平衡度控制和信号/截取指示灯，每个输出频道均配有一个音量控制，和一个主控音量控制来调节ToneMatch™输出传送到变电器的水平。这些控制对传送到模拟输入的信号没有影响。

用户场景

有多种方法可设置和使用带有或不带T1 ToneMatch™音频引擎的本系统。以下几页中展示一些典型的用户场景。当使用T1 ToneMatch™音频引擎时，参照它们的用户指南来获取更多有关设置与操作的信息。

单人表演

单人表演可以通过L1™ II型系统来演奏一个乐器(图11)。

单人表演也可能演奏一种乐器并使用一个麦克风歌唱。(见16页图12)

图11

一个L1™ II型系统与键盘

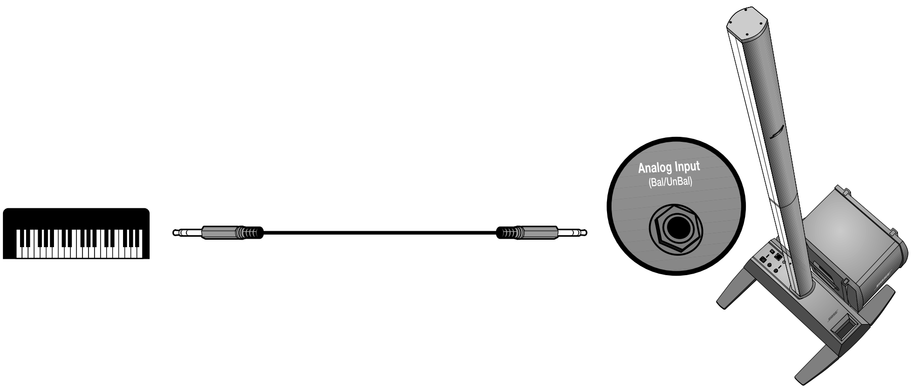

图12

一个L1™ II型系统与吉它及麦克风

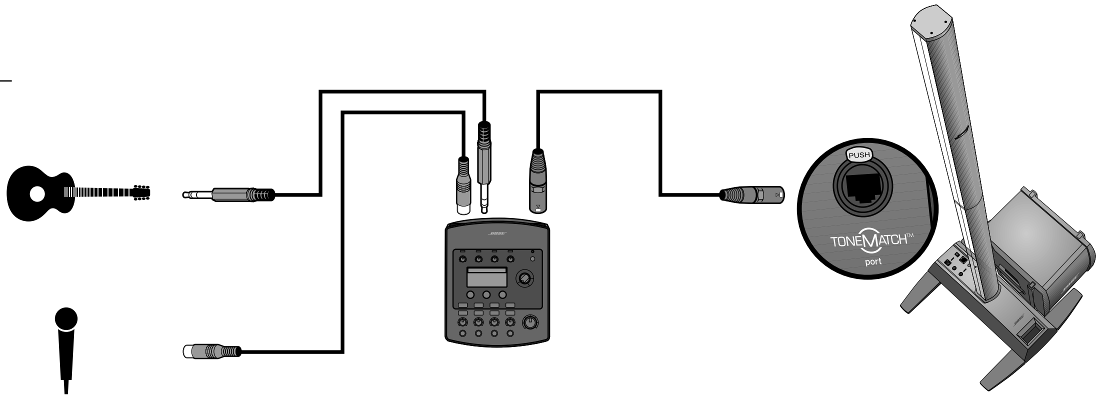

多人表演

在本场景中，一个键盘 - 吉它二重唱通过一个T1 ToneMatch™音频引擎和一个L1™ II型系统来演唱并演奏。

图13

一个带多种乐器的L1™ II型系统和T1 ToneMatch™音频引擎

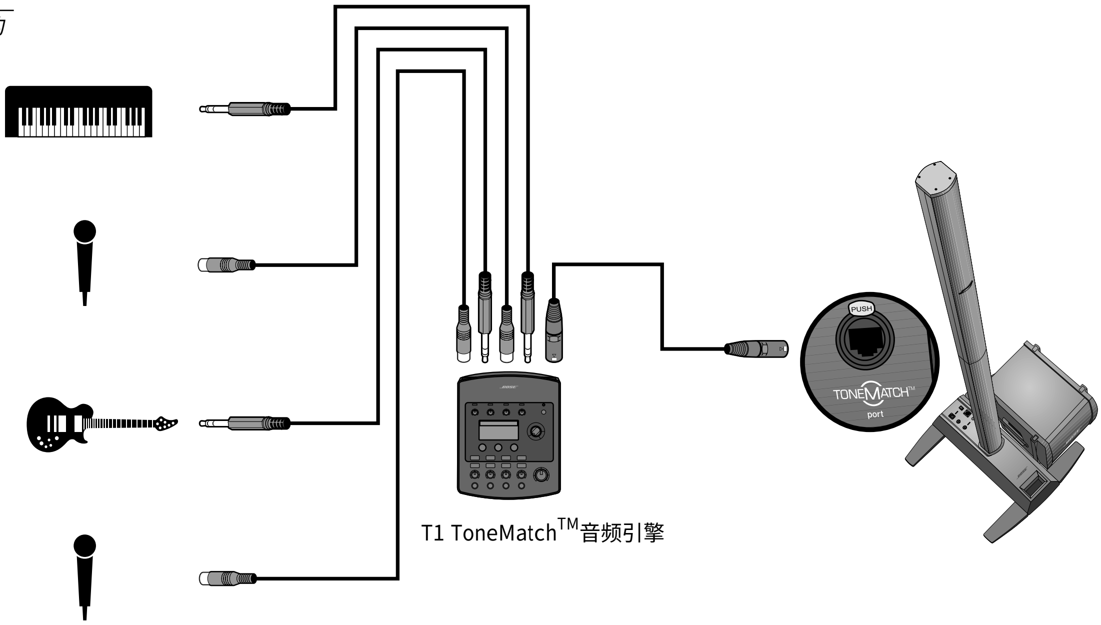

全乐队

一个全乐队场景建立在多个T1 ToneMatch™音频引擎和L1™ II型系统周围。每个歌手通过一个T1 ToneMatch™音频引擎和L1™ II型系统演奏并演唱。

图14

多个L1™ II型系统，每个均带有一个T1 ToneMatch™音频引擎

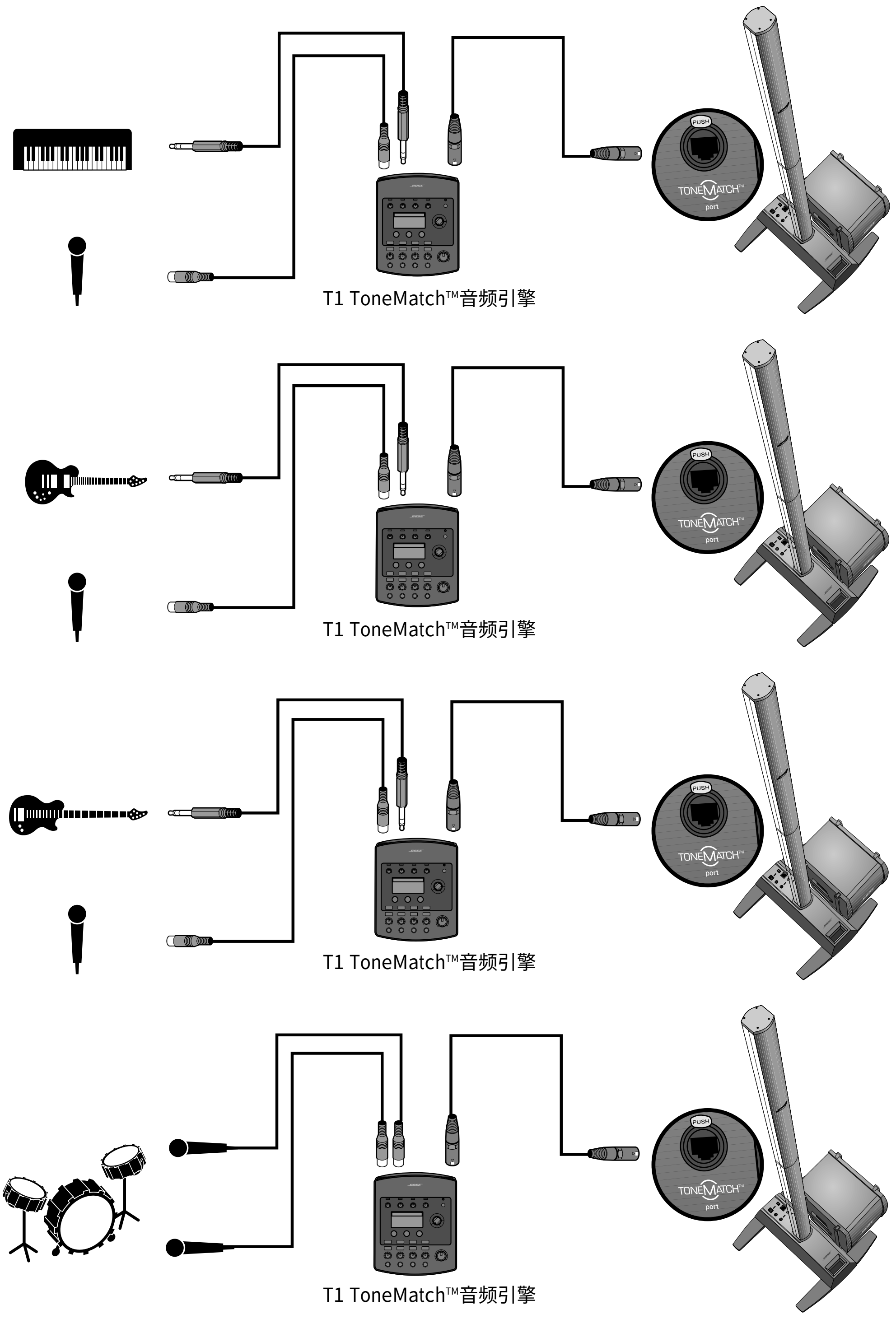

音乐DJ

音乐播放人使用多种输入源 (CD 播放机，转盘，MP3 播放器等)将其插入一个混频器。在该场景中，两个混频输出可以将立体声传输至两个L1™ II型系统。

图15

两个L1™ II型系统，一个混频器，以及输入设备。

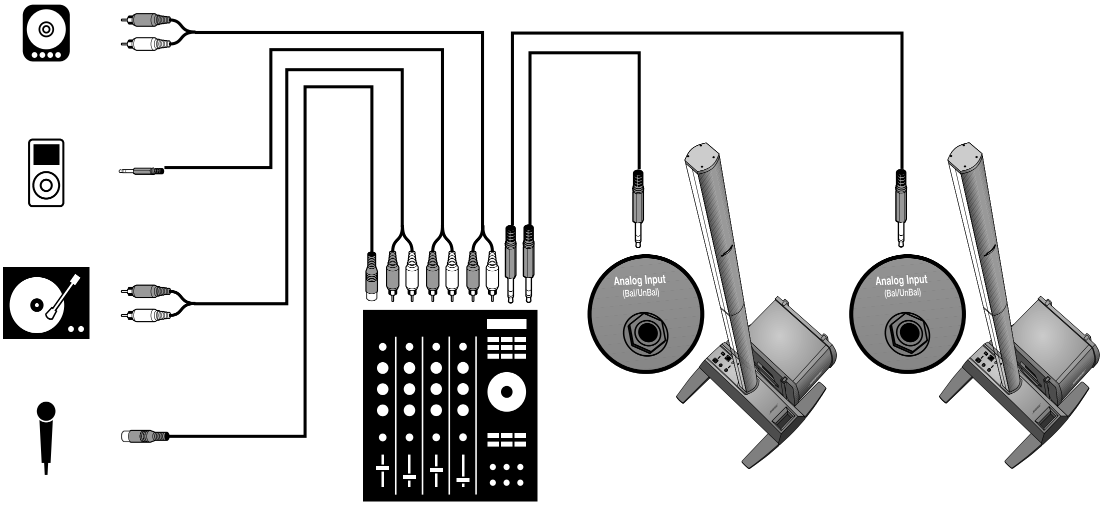

保养您的产品

清洁

- 请使用柔软的干布清洁产品外壳。
- 请勿使用任何溶剂、化学品或含有酒精的清洁剂、氨水、或研磨剂。
- 请勿将水滴喷溅到产品周围或让液体洒落产品开口处。
- 如有条件，可小心使用真空吸尘器清洁L1™ II型圆柱形Radiator®扬声器。

售后服务

如有其他问题需要帮助，请拨打电话400 - 880 - 2266，或访问我们的在线支持 www.Bose.com/musicians。

故障解决

如在使用产品的过程中遇到任何问题，尝试以下解决方案。若仍无法解决问题，请直接拨打客服电话400 - 880 - 2266。

建议使用的故障检修工具

- 便携式电压表
- 电缆检测器
- 交流电插座测试器
- 平衡输入接口(XLR)和1/4"电话插头电缆
- B1低音组件4线电缆
- 备用交流电线

故障	解决方案
系统插上电源，电源开关开启，但电源指示灯显示关闭	• 确认交流电插座是否有电。尝试从同一个交流电插座上运行一个灯具或其他设备，或使用交流电插座测试器测试插座。 • 确认变电器的电线插头已充分插入交流电插座中。
电源指示灯开启(绿色)，但无声响	• 确认设备的音量控制已被打开 • 确认平衡度控制已在变电器上打开。 • 确认您的乐器已被插入模拟输入插座。 • 使用一根不同的电缆将您的乐器与变电器连接。 • 将您的乐器插入另一个扩音器中确认乐器是否运作。
底座电源开启，但电源指示灯显示红色	• 请拨打400 - 880 - 2266联系Bose客户服务部。
室内断路器持续跳闸	• 如果在同一个交流电路上插入超过一个底座，调试开关数次。 启动时每个变电器均产生约32安培的突入电流。 • 如在一个15安的电路上插入超过3个底座，将部分系统移到另一个交流电路上。高音量，长时间运作时，每个变电器将消耗5安培或更多电量。

故障	解决方案
底座中没有插入任何部件，但出现嗡嗡的杂音。	• 使用一个交流电插座检测器，反接或开接(火线，中线，和/或地线)连接检测变电器所连接的交流电插座。 • 若使用一根延伸电线，确信该电线也通过上述测试。
B1低音组件已插入，但听不到低音音频	• 确信您使用的是原配的4线B1低音组件连接线。 • 确信B1低音组件连接线已插入低音组件输出连接器中，并且电缆插头充分插入连接器。 • 尝试使用另一根4线连接线。 • 如果有，尝试使用另一个B1低音组件。
B1低音组件与系统连接后听似失去平衡	• 确信您使用的是B1低音组件包装中的B1低音组件4线连接线。 • 确信B1低音组件格栅面向歌手或听众。
从L1™ II型圆柱形Radiator扬声器中听不到中/高音	• 确信L1™ II型圆柱形Radiator扬声器顶部和底部组件稳固地固定在它们的连接器上。 • 确信连接器没有弯曲或损坏断裂。 • 尝试使用电子产品专用喷雾清洁扬声器顶部和底部部件。
乐器或音频来源声音扭曲	• 确信信号/截取信号灯没有持续显示红色。如果是，降低平衡度等级。 • 尝试使用另一个音频来源或乐器。 • 在另一个底座上测试您的音频来源或乐器。
当与底座上的低音-线路输出连连接器连接时，连接器连接时，子低音用扩音器生效差	• 拔出任何可能与底座连接的B1低音组件。 • 来自低音-线路输出的信号可能相对驱动的子低音用扩音器太高。尝试使用商业用指令盒或吝式焊盘设备来消弱信号。 • 尝试对第三方供驱动的子低音用扩音器采用不同的连接，例如平衡或非平衡电缆和/或指令盒。 • 检查第三方供驱动的子低音用扩音器上的增益和输入控制是否妥善设置。 • 如与可调节分频一起使用供驱动的子低音用扩音器，将分频设置为180Hz。
由第三方的功率放大器驱动，并与低音-线路输出连接器连接的B1低音组件音效差	• 确信使用一根B1低音组件4线连接线将至少两个B1低音组件直接连接在底座上的低音-线路输出连接器中。 • 检查第三方的功率放大器的增益设置。由底座驱动的B1低音组件的音量应与外部扩音器低音组件相近。
麦克风有回音	• 不要将麦克风直接对准其各自的L1™ II型圆柱形Radiator扬声器。 • 尝试另一个麦克风。 • 让扬声器和/或舞台上的歌手尝试另一个站位置。 • 使扬声器与它们的麦克风拉开距离。 • 如使用一个声效处理器，确信其没有回音上的问题。

保修期

保修详情参见保修卡的细则，通过www.Bose.com/register在线注册您的产品，或拨打客服热线400 - 880 - 2266。即使未注册也不会影响您的质保权。

附件

若需有关附件的信息，请访问www.Bose.com/musicians或拨打400 - 880 - 2266。

技术信息

机械

	尺寸	重量
L1™ II型底座	12.8cm X 26.2cm X 69.2cm	10.7kg
L1™ II型圆柱形Radiator扬声器顶部部件：	111cm X 9.0cm X 10.5cm	7.4kg
L1™ II型圆柱形Radiator扬声器底部部件：	111cm X 9.0cm X 10.5cm	7.9kg
B1低音组件：	38.0cm X 26.0cm X 45.0cm	11.4kg

电流

- 交流电源额定功率：
  美国/加拿大：100 - 120V~50/60Hz 500W；欧洲/中国：220 - 240V~50Hz 500W
- 突入电流峰值：
  美国/加拿大：32A@120V~60Hz；欧洲/中国：61A@230V~50Hz

	电阻
L1™ II圆柱形Radiator®扬声器：	4Ω
B1低音组件：	8Ω

音频输入/输出

- T1 ToneMatch™端口： 直流电输出/数据输入Ethercon/RJ45连接器
  适用于T1 ToneMatch™音频引擎。
- 模拟输入： 线性输入频道适用于1/4"TRS电话插头。
- 低音 - 线路输出： - 4dBu(名义值)，+9dBu(最大值) (平衡TRS 连接器)。
  - 10dBu(名义值)，+3dBu(最大值) (非平衡TS连接器)。
- 低音组件输出： Neutrik NL4输出适用于B1一个或两个低音组件。

* 如产品技术参数有所变动，请恕不另行通知，以实物为准。

303153

Better sound through research®

©2007 Bose Corporation, The Mountain,
Framingham, MA 01701-9168 USA
303153 AM Rev.00 N10I

www.Bose.com/musicians